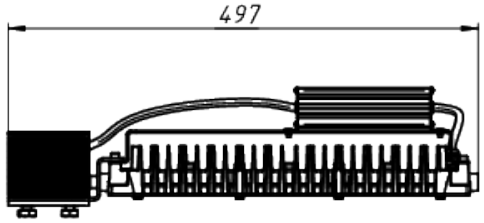

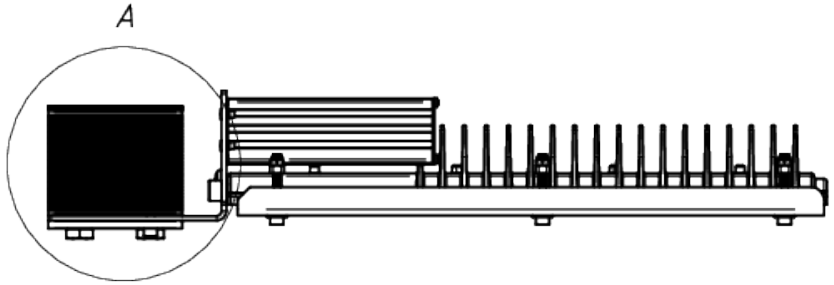

Вид – A

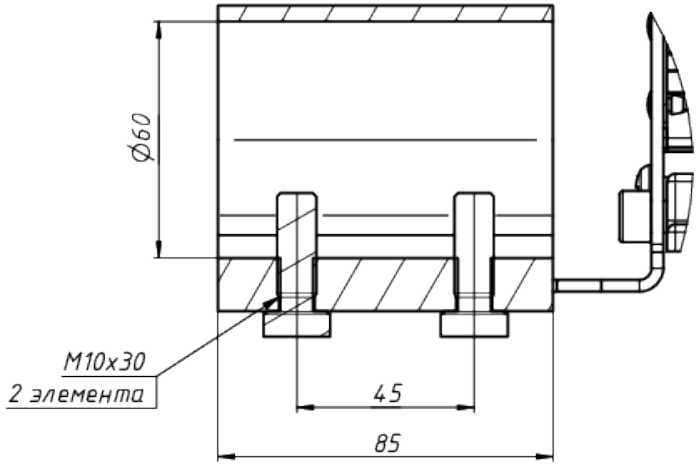

ЛАДЗАВОД СВЕТОТЕХНИКИ

*Документ сгенерирован автоматически. Дата генерации: 07-10-2024

Изм.	Лист	№ докум.	Подп.	Дата	LAD LED R320-1-60G-230AC-30K Ex	Лист 1